mit 2 Schrauben M4x50 nach DIN 912

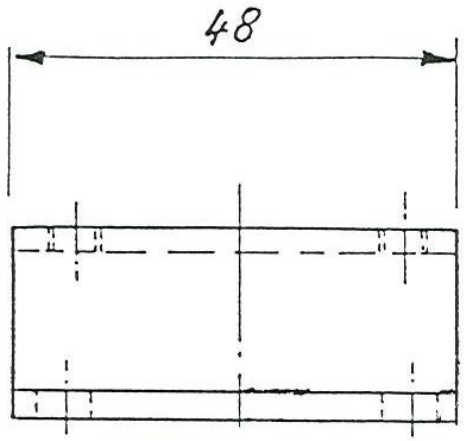

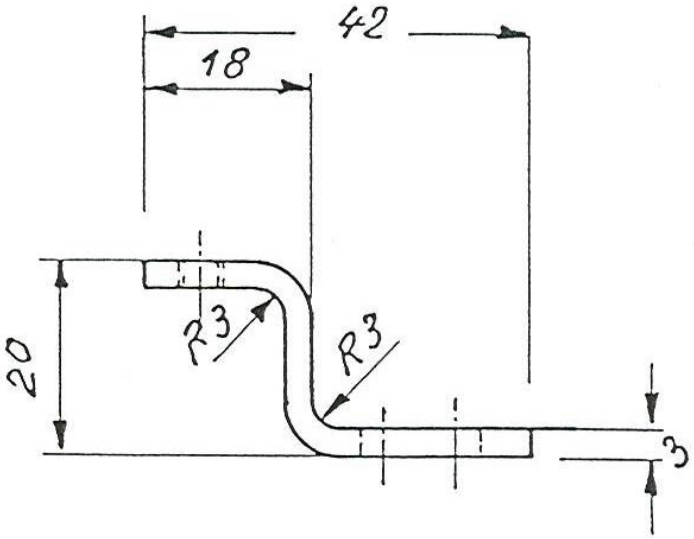

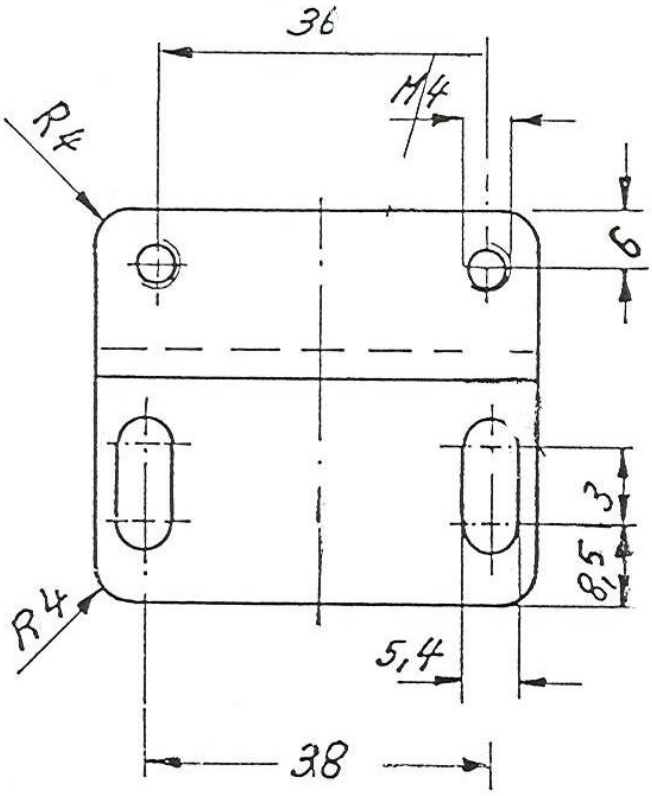

Technische Änderungen sowie Irrtümer vorbehalten. Die Eignungsprüfung obliegt dem/der Anwender*in. Die angegebenen Daten stellen keine rechtlich zugesicherten Eigenschaften dar